偏光棱镜镜架 | GTPC-PH/GTPC-SPH/GTPC-ADP

RoHS 目录编号 W4028

偏光棱镜镜架是可以固定如格兰汤姆森棱镜等各种尺寸偏光棱镜的适配器，和可绕光轴360度旋转的旋转镜架的组合件。常用于固定格兰汤姆森棱镜等精密偏光实验或偏光计量装置。

- SPH型偏光棱镜镜架有微调机构，适用于小于10^{-5}的消光比。
- PH与SPH型偏光棱镜镜架刻度盘可动，方便调节。 参照 C049
- SPH型偏光镜镜架的安装方向可改变90度，可从侧面进行微调和读取刻度。
- SPH型偏光棱镜镜架有锁紧机构，可有效避免调整后的误操作。
- 使用螺纹环固定偏光棱镜。

信息

▶承接定制更改立柱长度。（如订货时指定了立柱长度的话，我们负责更换长度后出货。）立柱长度相差大，也许会收取一定的差额费用，详情请咨询。
▶我们也可定制产品目录上没有的其他尺寸外径和长度的偏光棱镜支架。
▶如希望在偏光棱镜支架上增加入射角度可调的机构时，欢迎咨询。
▶如希望增加和格兰激光棱镜配套的，具有光束逃逸孔的支架时，欢迎咨询。

注意

▶镜架和适配器里并不包含偏光棱镜镜架。如有需要，请另购偏光棱镜镜架。 参照网页 目录编号 W3450
▶镜架和适配器需要分别购买。请根据下图的说明选配偏光棱镜镜架，镜架和适配器。

外形图

2D CAD 3D CAD

GTPC-PH30/GTPC-PH50 & GTPC-ADP

M6 P1

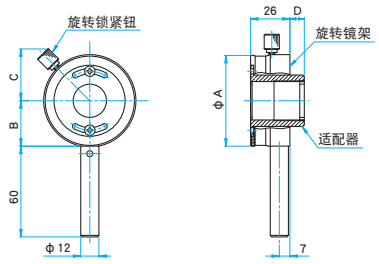

镜架型号	适配器型号	ϕA (mm)	B (mm)	C (mm)	D (mm)
GTPC-PH30	GTPC-ADP15-29	ϕ60	30	34.3	7.5
GTPC-PH30	GTPC-ADP25.4-38	ϕ60	30	34.3	16.5
GTPC-PH30	GTPC-ADP30-39	ϕ60	30	34.3	17.5
GTPC-PH30	GTPC-ADP30-53	ϕ60	30	34.3	31.5
GTPC-PH50	GTPC-ADP38-49	ϕ80	40	41.3	27.5

GTPC-SPH30/GTPC-SPH50 & GTPC-ADP

M6 P1

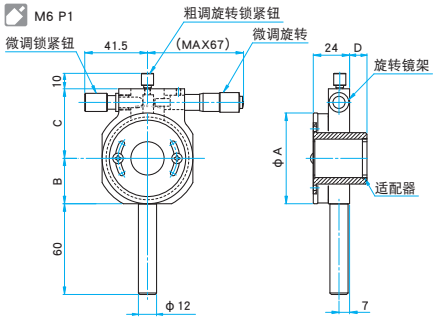

镜架型号	适配器型号	ϕA (mm)	B (mm)	C (mm)	D (mm)
GTPC-SPH30	GTPC-ADP15-29	ϕ60	30	46	9.5
GTPC-SPH30	GTPC-ADP25.4-38	ϕ60	30	46	18.5
GTPC-SPH30	GTPC-ADP30-39	ϕ60	30	46	19.5
GTPC-SPH30	GTPC-ADP30-53	ϕ60	30	46	33.5
GTPC-SPH50	GTPC-ADP38-49	ϕ80	40	57	29.5

GTPC-ADP

扁圆头小螺丝 M3×6…2个

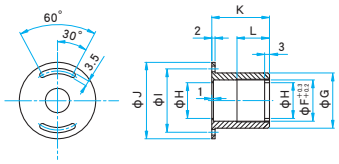

适配器型号	ϕF (mm)	ϕG (mm)	ϕH (mm)	ϕI (mm)	ϕJ (mm)	K (mm)	L (mm)
GTPC-ADP15-29	ϕ15	ϕ34	ϕ12	ϕ39	ϕ47	33.5	19
GTPC-ADP25.4-38	ϕ25.4	ϕ34	ϕ22	ϕ39	ϕ47	42.5	20
GTPC-ADP30-39	ϕ30	ϕ34	ϕ27	ϕ39	ϕ47	43.5	21
GTPC-ADP30-53	ϕ30	ϕ34	ϕ27	ϕ39	ϕ47	57.5	19
GTPC-ADP38-49	ϕ38.1	ϕ54	ϕ35	ϕ60	ϕ67	53.5	26

简易型

主要材料：铝合金
表面处理：黑色氧化

镜架型号	适配器型号	适用元器件外径 (mm)	适用元器件长度 (mm)	最小刻度值 (°)	总重 (kg)
GTPC-PH30	GTPC-ADP15-29	ϕ15	15～29	1	0.25
GTPC-PH30	GTPC-ADP25.4-38	ϕ25.4	16～38	1	0.22
GTPC-PH30	GTPC-ADP30-39	ϕ30	23～39	1	0.21
GTPC-PH30	GTPC-ADP30-53	ϕ30	39～53	1	0.22
GTPC-PH50	GTPC-ADP38-49	ϕ38	28～48.9	1	0.41

精密型

主要材料：铝合金
表面处理：黑色氧化

镜架型号	适配器型号	适用元器件外径 (mm)	适用元器件长度 (mm)	微调范围 (°)	游标最小刻度值 (′)	微分头刻度 (°/DIV)	总重 (kg)
GTPC-SPH30	GTPC-ADP15-29	ϕ15	15～29	±5	5	约0.014	0.33
GTPC-SPH30	GTPC-ADP25.4-38	ϕ25.4	16～38	±5	5	约0.014	0.30
GTPC-SPH30	GTPC-ADP30-39	ϕ30	23～39	±5	5	约0.014	0.29
GTPC-SPH30	GTPC-ADP30-53	ϕ30	39～53	±5	5	约0.014	0.30
GTPC-SPH50	GTPC-ADP38-49	ϕ38	28～48.9	±3	5	约0.012	0.62